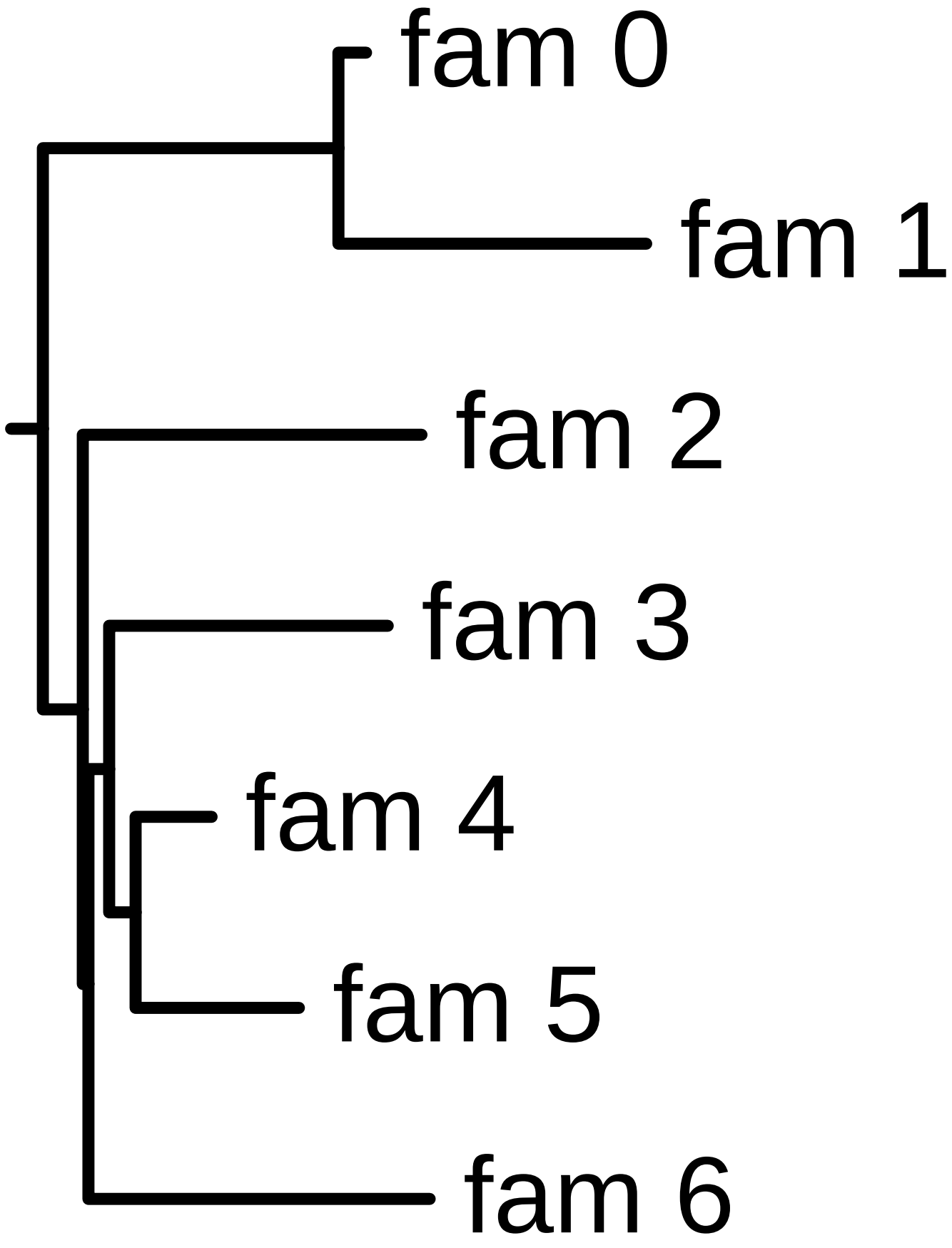
fam 0
fam 1
fam 2
fam 3
fam 4
fam 5
fam 6