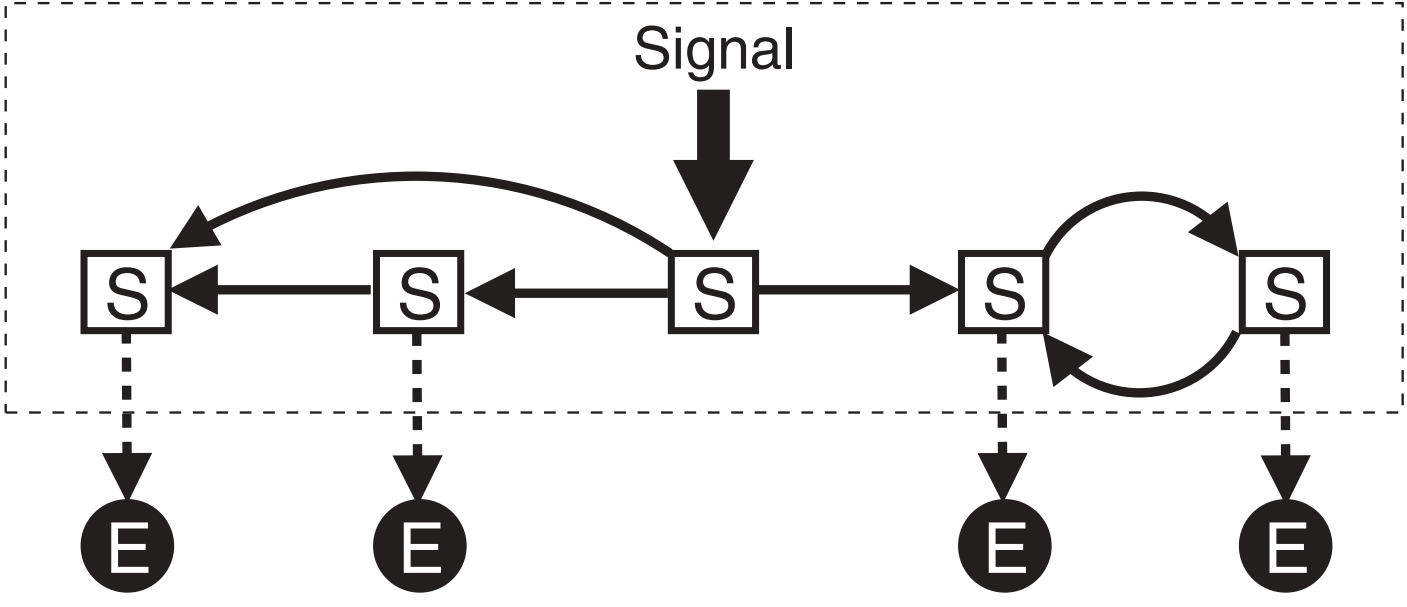
Signal
S
S
S
S
S
E
E
E
E